Em caso de defeito entre em contato com nossa Assistência Técnica antes de enviar o equipamento.

ILUMAC

Em caso de dúvidas entre em contato com o nosso suporte técnico através do CHAT.

WWW.ILUMAC.COM.BR
(14) 3213-1100
CNPJ: 12.126.494/0001-34
Empresa Brasileira

MÓDULO DE COMANDO ENDEREÇÁVEL 2 FIOS

MSC-D

SIRIUS

Manual de Instruções

Rev.01 Cód. 004052 Junho/2020

CARACTERÍSTICAS TÉCNICAS

Tensão nominal	24Vcc
Tensão de operação	18 à 30Vcc
Correntes de consumo	900uA @ 24Vcc em supervisão. 3mA @ 24Vcc com a saída ativada.
Tipo de saída	1 saída contato-seco 30V@1A (carga resistiva) 1 saída sirene 900mA @ 24Vcc
Proteção de curto	Fusível rearmável-PTC 1,5A @ 24Vcc (25ºC)
Endereços programáveis	1 à 125 (por laço)
Protocolo de comunicação	ALF-1000-2 (proprietário)
Impedância do drive de comunicação	75/100K Ohms (Tx/Rx)
Grau de proteção	IP42 (à prova de respingos d'água)
Material da caixa	Caixa plástica ABS cinza.
Fixação	Caixa de sobrepor com bornes de conexão.
Temperatura de operação	-5 à 55ºC
Umidade relativa	0 à 95% (sem condensação)
Dimensões (AxLxP)	100x100x50mm
Peso	105g
Normas técnicas aplicáveis	NBR 17240 | ISO 7240-18

*A corrente máxima suportada na saída com o uso obrigatório de fonte de alimentação externa.

FURAÇÃO:

A área lateral da base da caixa do módulo permite a furação para entrada da tubulação nos 4 lados e até 3/4 " (19,05mm), utilize uma serra copo para realizar a furação conforme gabarito no desenho abaixo

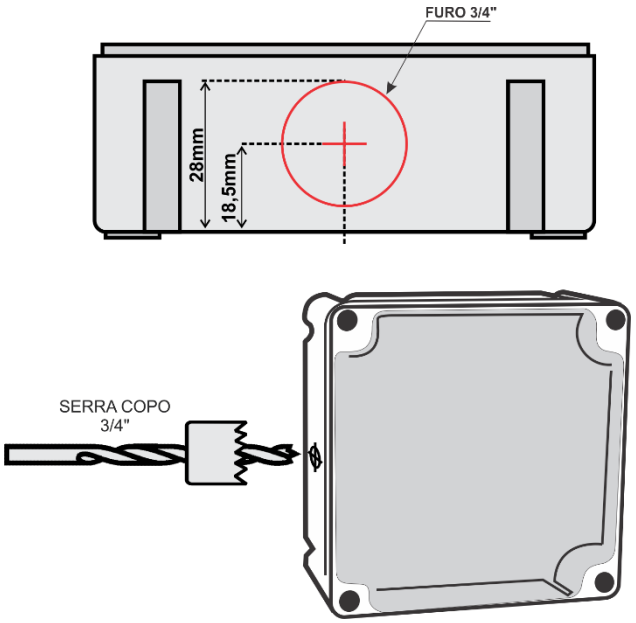

DESCRIÇÃO:

O módulo de saída MSC-D, endereçável de 2 fios possui dois tipos de saída para comandos externos, atendendo praticamente qualquer necessidade de aplicação.

Uma saída de comando por contato seco SPDT (NA/NF) suporta chaveamento de circuitos de até 30V com cargas de no máximo 1A (resistiva). O contato NA se fecha durante o acionamento de alarme da central, permanecendo assim até que o alarme seja cancelado.

Possui um jumper de configuração do tipo da saída relé para contínua ou pulsante por 3 segundos (JP3).

A outra saída é para comando de sirenes e sinalizadores audiovisuais convencionais, em 24Vcc, com capacidade de 900mA (máx.).

O módulo ocupa um endereço no sistema e responde à central como qualquer dispositivo endereçável.

Sua saída só é acionada por meio de comando recebido da central pela rede endereçável, garantindo a segurança de que não haja acionamento indevido dos equipamentos conectados à saída.

Possui trimpot de ajuste manual de atraso de acionamento, que atua independente da central permitindo atraso no acionamento de até 6 minutos após o comando de alarme da central.

Este módulo exige uma alimentação externa de 24Vcc, vindo direto da central ou através de uma fonte auxiliar.

DIMENSÕES:

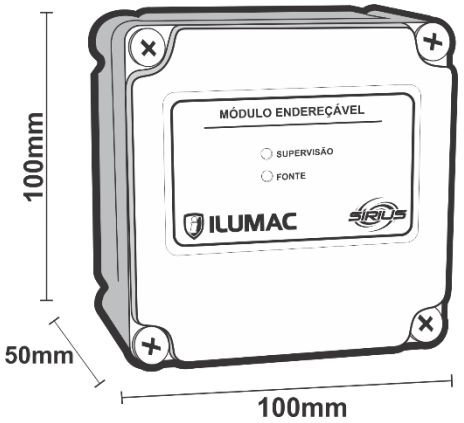

FUNCIONAMENTO / INSTALAÇÃO

SAÍDA DE SIRENE (24Vcc).

Nesta saída podem ser ligados dispositivos em 24Vcc dos tipos sirenes, sinalizadores entre outros, S+ e S-. É necessária fonte externa ligada aos bornes F+ e F-, sendo limitada a 900mA@24V por fusível eletrônico rearmável.

Saída contato seco (sem potência).

A saída sem potencial (contato-seco) NA ou NF, para acionamento de sistemas externos tais como reles, contatores, CLP, etc. Limitado a 30V @ 1A (resistiva).

Saída continua ou pulsante

O modo de saída pode ser continuo ou pulso de 3s.

- **JP3 Aberto** – modo continuo
- **JP3 Fechado** – modo pulsante de 3s.

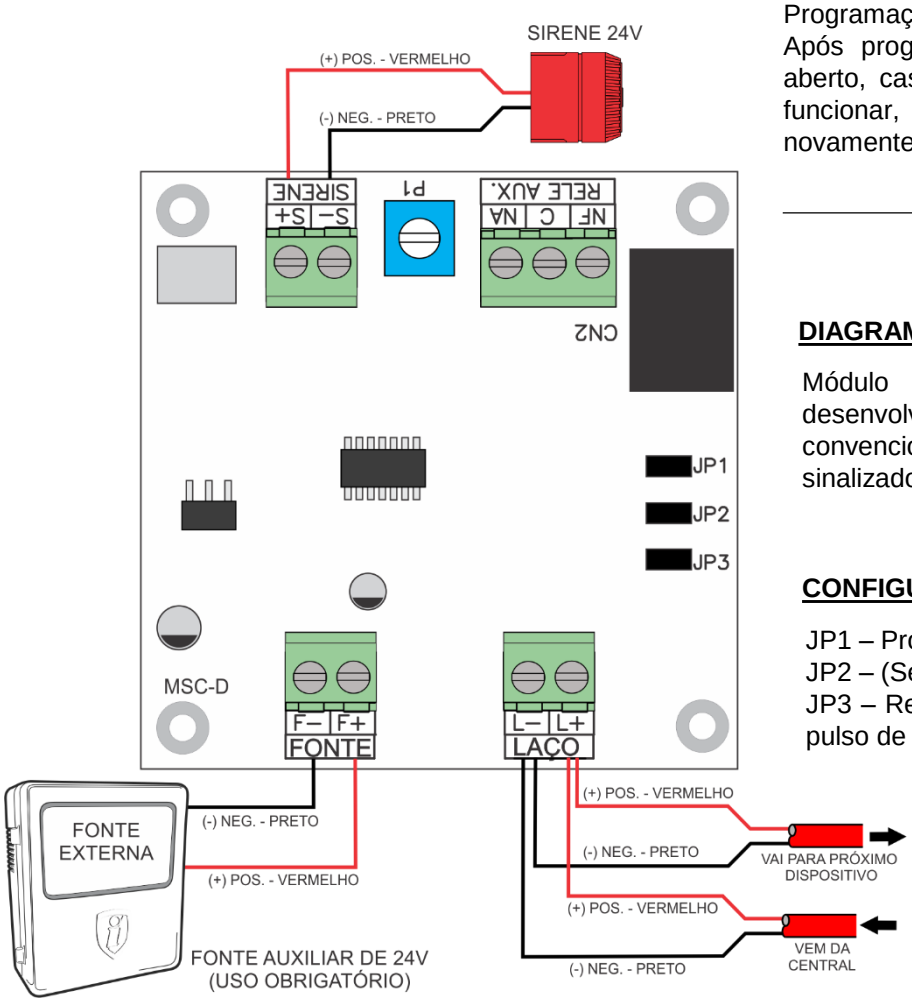

TEMPORIZADOR

O trimpot P1 ajusta o tempo de retardo da saída de 0 à 6 minutos, quando ajustado totalmente no sentido anti-horário o acionamento é instantâneo 0 (zero) minutos e totalmente no sentido horário o tempo é de 6 (seis) minutos.

LED de supervisão (verde) que pisca toda vez que recebe sinal da central, confirmando a comunicação com o sistema.
Sua conexão na rede de comunicação endereçável deve ser feita através do borne CN2, como mostra a figura 01 ao lado.

PROGRAMAÇÃO

O módulo MSC-D sai de fábrica programado com número de endereço 1 (um).
Para programar ou reprogramar o endereço do módulo, o instalador deverá fechar o jumper JP1 do módulo. Lembrando que a central deverá estar em "Modo Setup - Programação de Sensores".
Após programar o módulo o jumper JP1 deverá ser aberto, caso o jumper fique fechado o módulo não irá funcionar, correndo o risco de ser programado novamente.

DIAGRAMA SAÍDA RELÉ AUXILIAR

Módulo de saída endereçável MSC-D foi desenvolvido para acionamento de dispositivos convencionais externos do tipo, sirenes, sinalizadores, etc.

CONFIGURAÇÕES POR JUMPER:

JP1 – Programação do endereço
JP2 – (Sem Uso)
JP3 – Relé Aux. Acionamento por pulso de 3 segundos ou contínuo.

TERMO DE GARANTIA

Este equipamento tem a garantia contra defeitos de matéria-prima e de fabricação, por um período de 01 (um) ano, a contar da data de sua aquisição, comprovada mediante a apresentação da respectiva Nota Fiscal de Compra.

1- Os serviços de garantia serão realizados na fábrica na cidade de Bauru Estado de São Paulo, sendo que as despesas de frete, seguro e embalagem não estão cobertas por essa garantia, sendo de responsabilidade exclusiva do cliente.

2- Não são cobertos pela garantia:
2.1- Danos causados por agentes externos e demais peças que se desgastam naturalmente com uso (ex: lâmpadas, fusíveis, baterias e outros materiais de natureza semelhante).
2.2- Descargas elétricas, diferenças de tensão, corrosão, excessiva temperatura no local de instalação, se os equipamentos forem atingidos por água ou submetidos a excesso de umidade, ou por outras condições anormais de utilização, em hipótese alguma serão de responsabilidade do fabricante.

3- A garantia será cancelada:
3.1- Qualquer modificação feita no equipamento (remoção ou substituição de peças, cortar cabo de força e /ou conexão, furar ou cortar a caixa, fechar as entradas de ventilação, etc).
3.2- Tentativa de manutenção por pessoas não autorizadas.
3.3- Transporte e uso inadequado que cause vazamento da bateria e danos ao equipamento.
4- A garantia é válida somente no território brasileiro.